达尼 SOUND HUB COMPACT
手册

DALI

IN ADMIRATION OF MUSIC

目录

1. SOUND HUB COMPACT 概述 3
2. 开箱 6
3. 安装和设置 7
3.1 连接音箱 11
3.2 连接音频源 13
3.3 完成 SOUND HUB COMPACT 安装 15
4. 使用 SOUND HUB COMPACT 16
5. 维护 SOUND HUB COMPACT 17
6. 故障指示 18
7. SOUND HUB COMPACT 无线诊断模式和手动选择信道 19
8. 技术规格 22

简介

感谢您选择达尼 SOUND HUB COMPACT。达尼以不断努力提升音乐体验而闻名于世，同时致力于设计更适合我们生活和家庭的音响产品。达尼 SOUND HUB COMPACT 无线流式传输前置放大器是这两个愿望的最新体现。

达尼 SOUND HUB COMPACT 是一款技术先进、需要精心安装的产品。因此，建议您在安装达尼 SOUND HUB COMPACT 时仔细阅读本手册，并遵循其中的建议。

简介之后，本手册首先对达尼 SOUND HUB COMPACT 进行了简短概述，然后介绍了如何开箱、安装、设置、连接和使用。

1. SOUND HUB COMPACT 概述

达尼 SOUND HUB COMPACT 是一款控制前置放大器和音频源选择中心，适用于达尼 OBERON C、CALLISTO C、RUBICON C 等系列无线音箱系统。达尼 SOUND HUB COMPACT 可以接收传统的有线音频源和蓝牙音频流，并将它们无线传播到相连的有源音箱。采用红外遥控器选择音频源和控制音量。

SOUND HUB COMPACT 有四个有线音频输入接口，还可以无线连接到蓝牙音频流设备。有线输入接口包括：1 个立体声模拟输入接口，位于唱机插座上；2 个 TOSLINK 光纤数字输入接口；1 个 HDMI 接口，用于通过音频回授通道 (ARC) 传输的电视音频。蓝牙无线输入兼容的音频流格式包括 SBC、AAC、aptX 和 aptX HD。

SOUND HUB COMPACT 带有顶板指示灯，可显示音量和音频源选择。

1. SOUND HUB COMPACT 概述

图 1

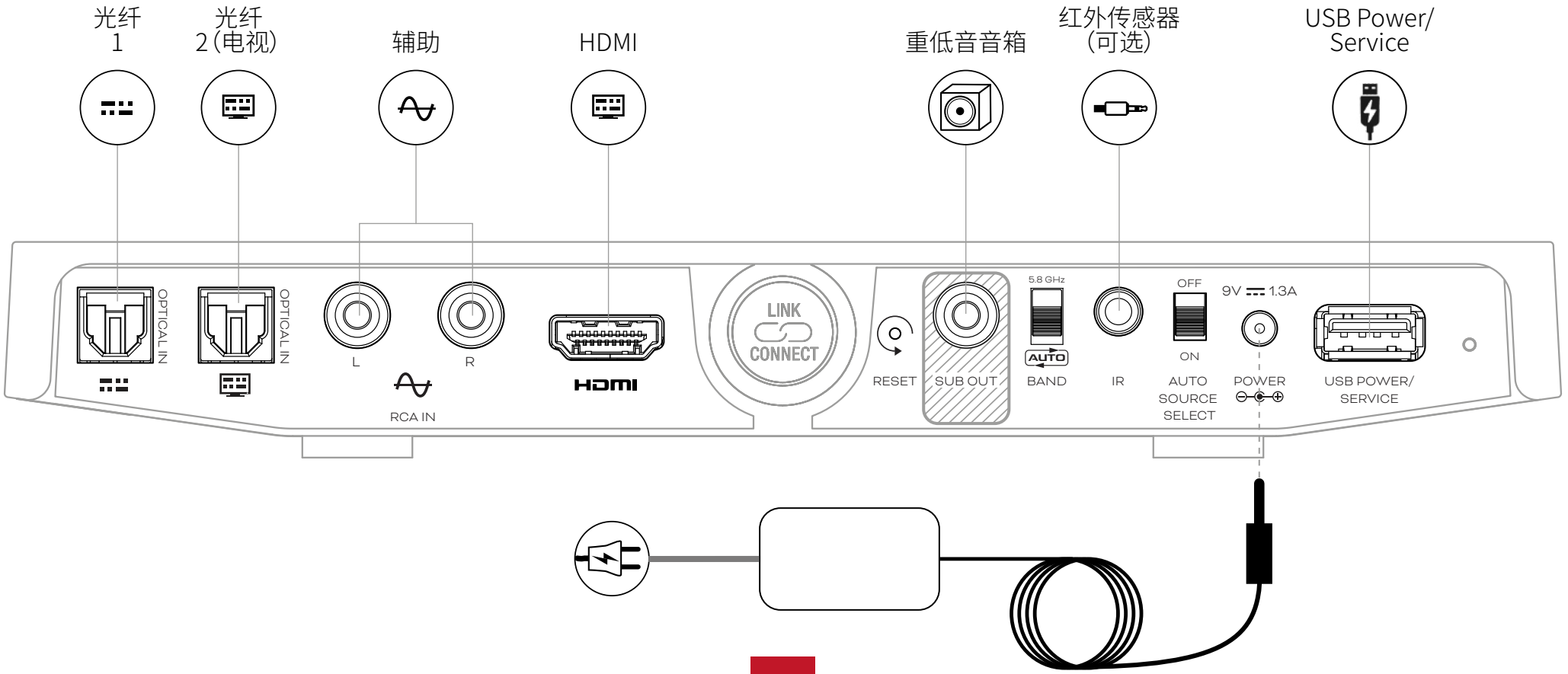

DALI

IN ADMIRATION OF MUSIC

1. SOUND HUB COMPACT 概述

达尼 SOUND HUB COMPACT 兼容以下音箱：

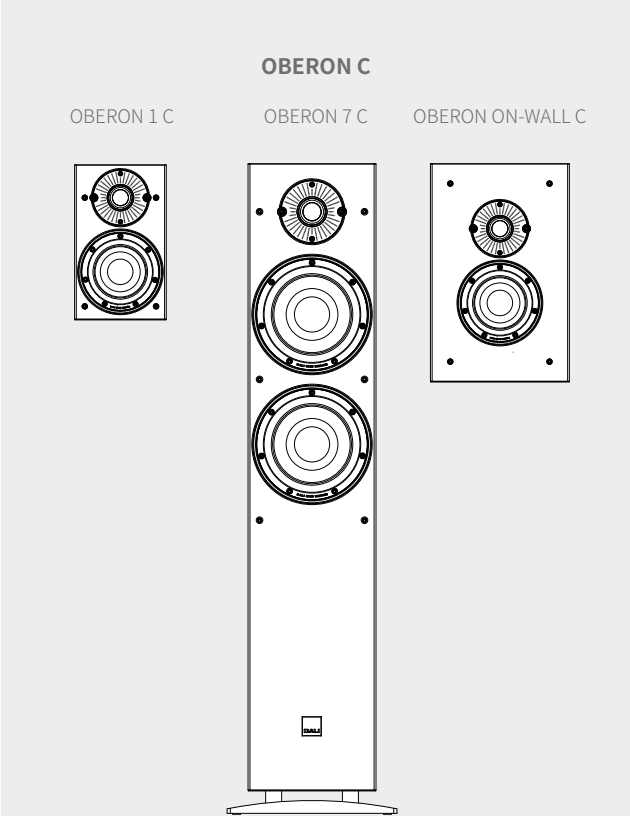

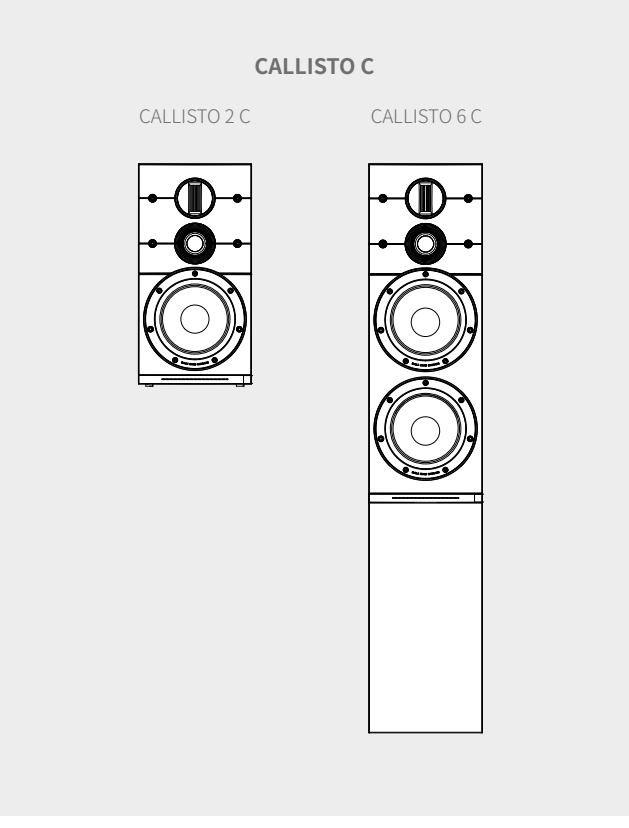

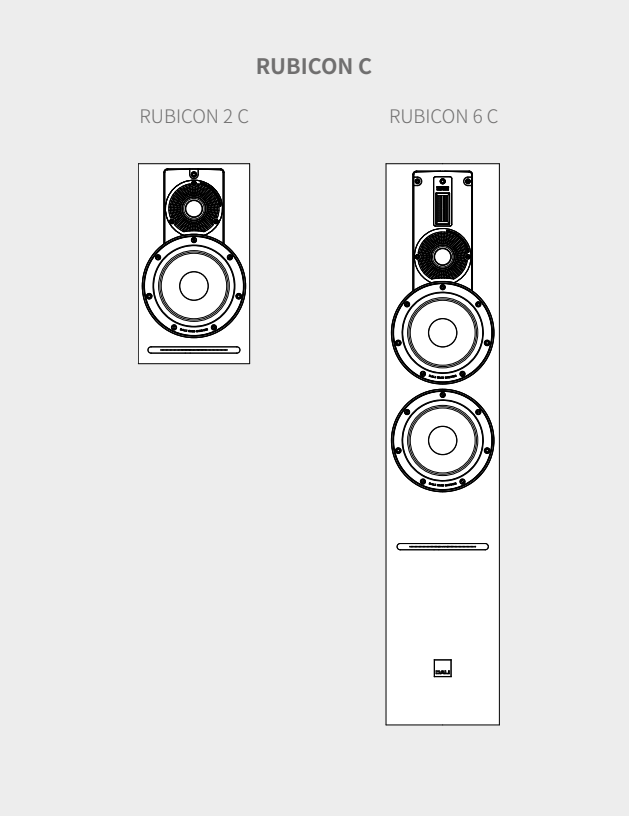

DALI
IN ADMIRATION OF MUSIC

2. 开箱

以下是达尼 SOUND HUB COMPACT 包装箱内的物品，如图 2 所示。

1：SOUND HUB COMPACT
2：红外遥控器信号接收器
3：带有国际电源插座适配器的电源线
4：红外遥控器
5：快速入门指南

打开 SOUND HUB COMPACT 的包装时请小心。该设备的上表面和前面板上贴有一层透明保护膜。建议将保护膜保留不动，直到 SOUND HUB COMPACT 安装到最终位置。

注意：

建议您保留 SOUND HUB COMPACT 的包装，以备将来使用。如果无法保留，请将包装进行妥善处理。

图 2

达尼 SOUND HUB COMPACT	
	x1
	x1
	x4
	x1
	x1

DALI
IN ADMIRATION OF MUSIC

3. 安装和设置

虽然达尼 SOUND HUB COMPACT 应与相连的音箱安装在同一空间内，但主要还是根据您和您家选择方便的安装位置。我们建议将 SOUND HUB COMPACT 安装在家具单元上，或利用底部的锁孔槽安装在墙壁上。但是，唯一的限制是要确保电源插座以及用来连接有线音频源的信号线缆能够使用。

如果您想利用锁孔槽将 SOUND HUB COMPACT 挂在墙上，您必须确定墙壁适合安装，且自己能够将螺钉安全订入墙壁。如果不确定，最好寻求建议。最好将 SOUND HUB COMPACT 水平安装，使连接面板朝下。

SOUND HUB COMPACT 的壁挂安装如图 3 所示。使用螺杆直径为 3–5 mm（0.12–0.20 英寸）、螺钉头直径不超过 10 mm（0.4 英寸）的壁挂用螺钉。露在墙面外的螺钉长度应为 8–12 mm（0.30–0.50 英寸）。

- 确定好 SOUND HUB COMPACT 的最佳位置后，将两颗安装螺钉沿 SOUND HUB COMPACT 的水平中心线订入墙壁内，螺钉间隔为 106 mm（4.2 英寸）。
- 将 SOUND HUB COMPACT 抬至螺钉上，使螺钉头与锁孔槽啮合。最好在所需线缆都连接到 SOUND HUB COMPACT 后再执行这一步骤。有关 SOUND HUB COMPACT 连接的更多信息，请参阅下一节。

注意：

您可以将 SOUND HUB COMPACT 放在封闭的柜子中，或以其他方式避开遥控器的视线。但是，在这些情况下，必须连接随附的红外信号接收器，并将接收头放置在无遮挡的地方。

3. 安装和设置

图 3

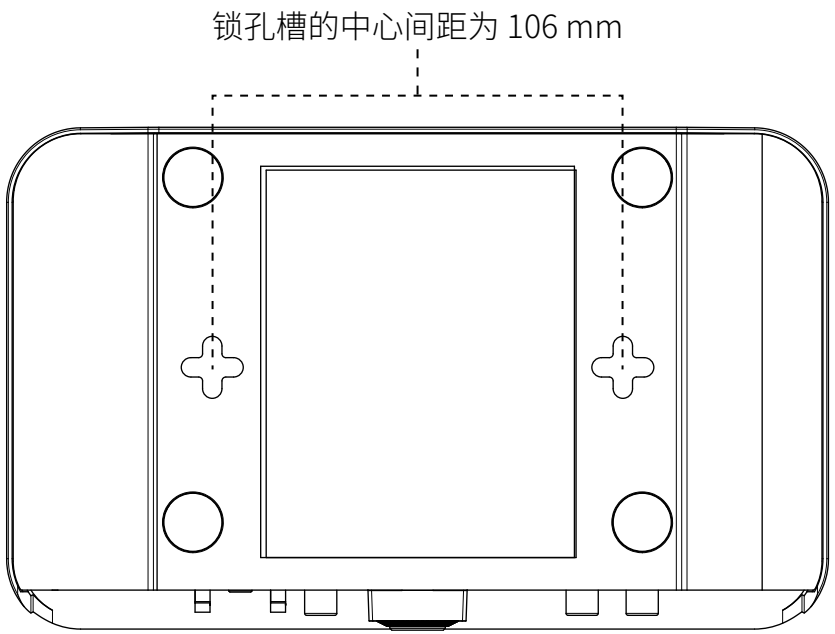

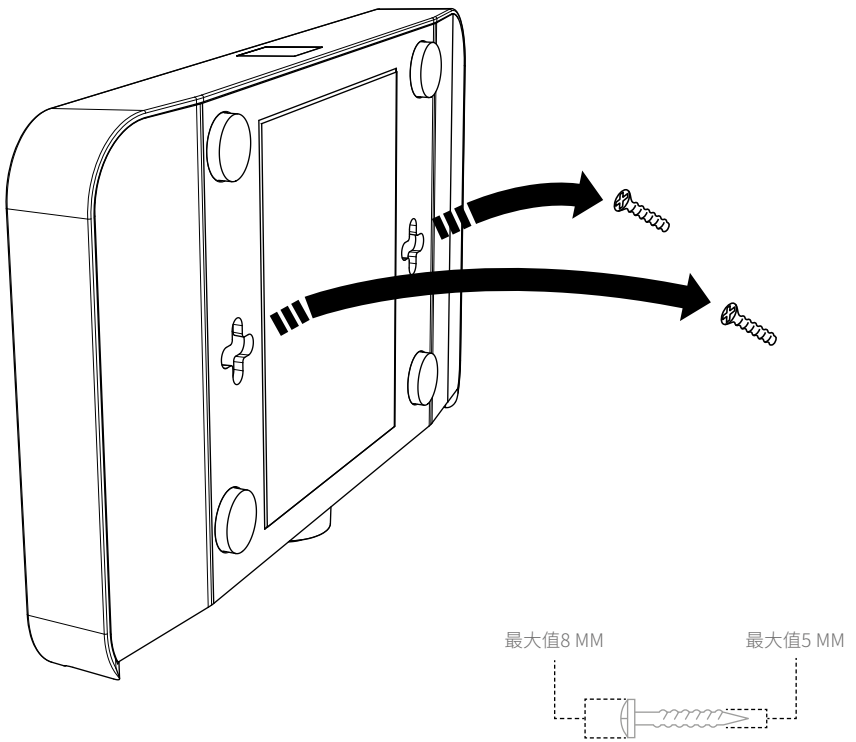

DALI
IN ADMIRATION OF MUSIC

3. 安装和设置

请按照以下步骤安装 SOUND HUB COMPACT。

- 先将电池装入 SOUND HUB COMPACT 遥控器。图 4 为电池安装示意图。
- 如果需要，可将红外遥控器信号接收器插入 SOUND HUB COMPACT 后面板上的红外线插座（如图 5 所示），然后将接收头放置在无遮挡的地方。信号接收器可用其自粘背衬固定在适当的位置。
- 确定好 SOUND HUB COMPACT 的位置后，将电源线插入图 5 所示的后面板 POWER 插座，然后将电源插头插入适当的电源插座。SOUND HUB COMPACT 将立即启动待机模式，此时后面板的电源指示灯显示红色。

注意：

您可能需要将一个随附的电源插座适配器连接到电源，这取决于您的所在地。听到适配器咔嗒一声即表示已安装好。

图 4

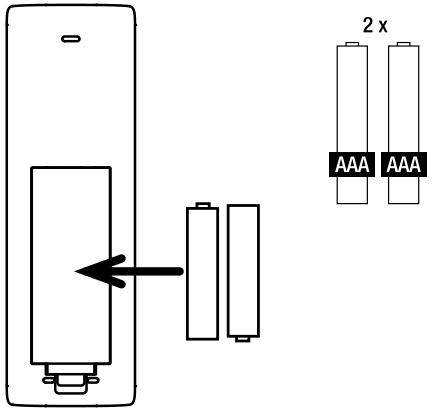

图 5

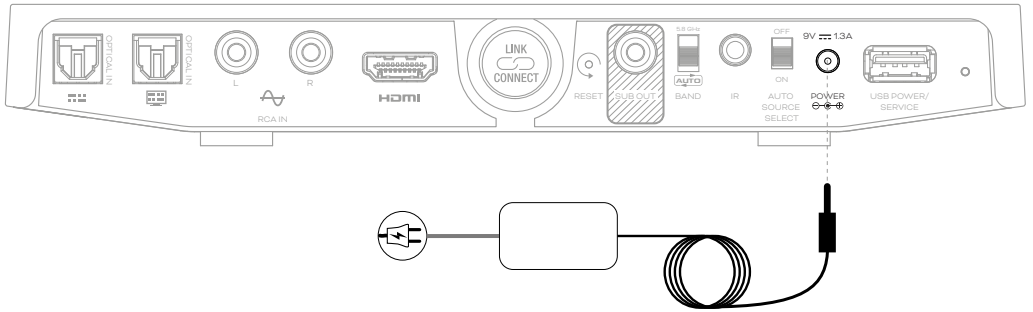

DALI
IN ADMIRATION OF MUSIC

3. 安装和设置

- 要将 SOUND HUB COMPACT 从待机模式切换到运行模式，请按遥控器上的待机键或任意音频源选择键。SOUND HUB COMPACT 顶板上的 LED 指示灯将根据音量大小来点亮。改变音频源时，其中一个 LED 指示灯将根据所选的输入来点亮。顶板指示灯如图 6 所示。

注意：

如果您的 SOUND HUB COMPACT 以前使用过，可能需要重置。要重置 SOUND HUB COMPACT，请用适当的工具长按后面板上的 RESET 针孔按钮 1 秒。重置按钮的位置如图 7 所示。

图 6

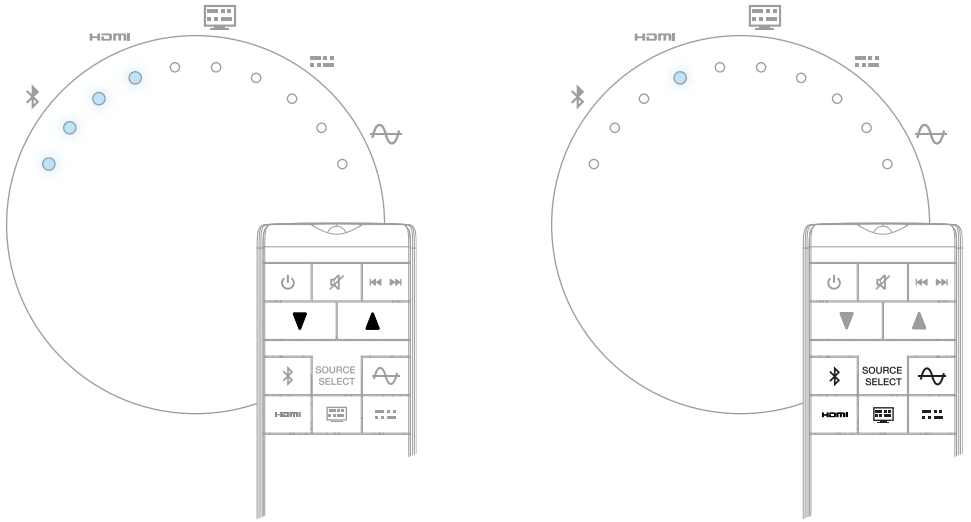

图 7

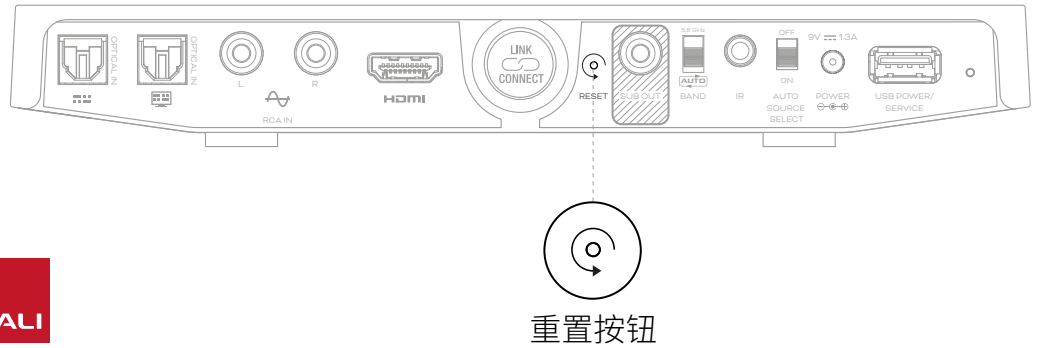

DALI
IN ADMIRATION OF MUSIC

3.1 连接音箱

注意：

如果您在安装 SOUND HUB COMPACT 的同时还要安装 OBERON C、CALLISTO C 或 RUBICON C 音箱，建议您将音箱的用户手册放在手边。

将 SOUND HUB COMPACT 摆放好并连接到电源后，按照以下步骤操作。

- 检查以确保您要使用的音箱已连接到电源并打开。如有必要，请参阅音箱用户手册来识别其电源开关。
- 按 SOUND HUB COMPACT 上的 LINK & CONNECT 按钮 A。顶板上的输入指示灯将缓慢闪烁，以指示音箱连接模式。
- 转到其中一台音箱，按后面板上的 LINK & CONNECT 按钮 B。将音箱连接到 SOUND HUB COMPACT 时，音箱声道矩阵指示灯将循环点亮。
- 建立连接后，循环点亮将停止，只留下左、右声道矩阵指示灯缓慢闪烁。音箱将会播放一段简短的确认提示音。
- 音箱连接到 SOUND HUB 或 SOUND HUB COMPACT 后，可将其分配到左声道或右声道。音箱后面板上的声道矩阵显示屏包含每个声道位置的指示灯。按音箱的 LINK & CONNECT 按钮可更改音箱的指定声道 C。如果要将第一台音箱指定到左声道，只需按一次 LINK & CONNECT 按钮，因为左声道为默认声道。
- 如果要将第一台音箱指定到右声道，请按两次 LINK & CONNECT 按钮选择右声道。
- 当第一台音箱已连接到 SOUND HUB COMPACT 且指定了声道后，转到第二台音箱并重复上述步骤 D E。
- 当系统中的两台音箱都已连接且指定了声道后，回到 SOUND HUB COMPACT 并按 LINK & CONNECT 按钮，完成音箱连接过程 F。两台音箱将会播放一段简短的确认提示音，SOUND HUB COMPACT 顶板上的指示灯将停止闪烁。

SOUND HUB COMPACT 的连接步骤如图 8 所示。

DALI
IN ADMIRATION OF MUSIC

3.1 连接音箱

图 8

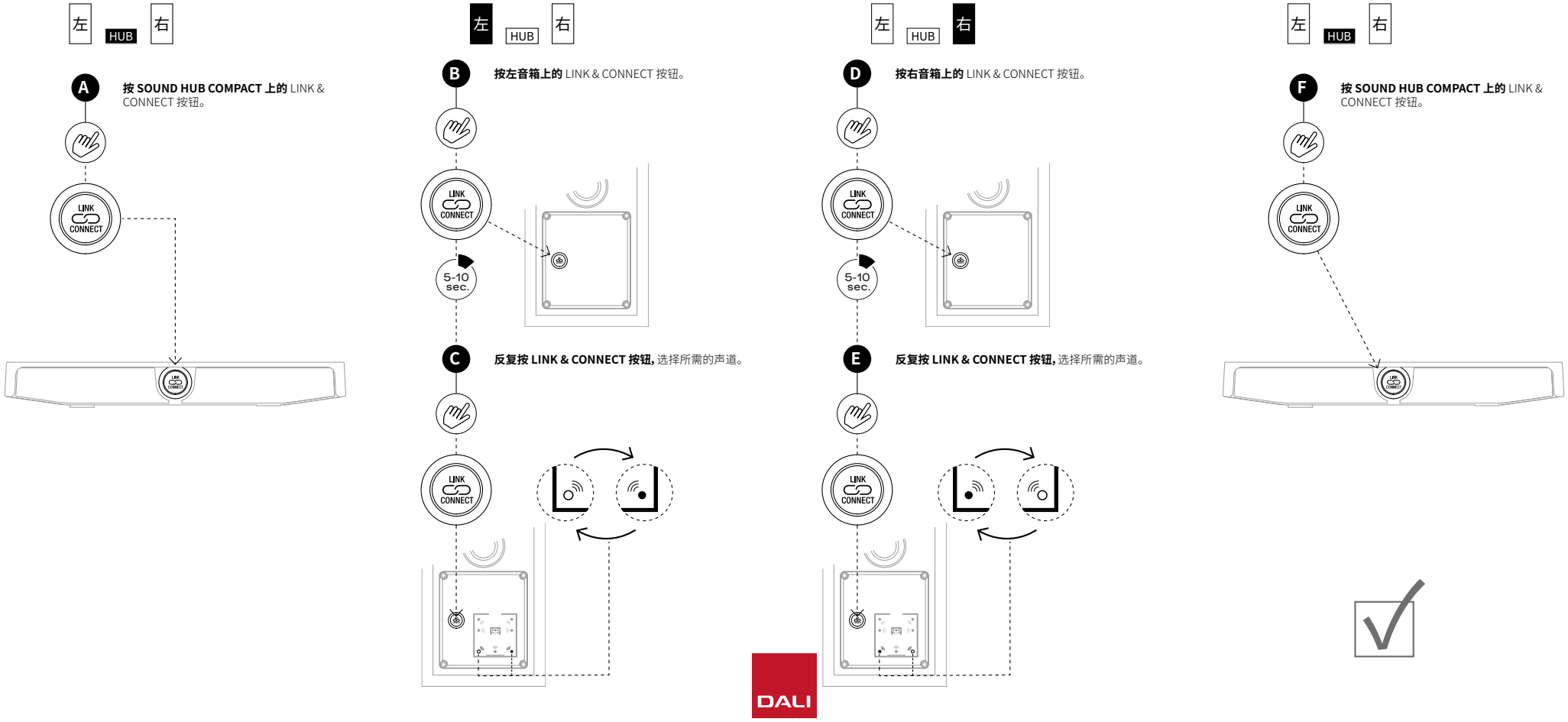

DALI
IN ADMIRATION OF MUSIC

3.2 连接音频源

将音箱连接到 SOUND HUB COMPACT 后，您可以连接有线和无线音频源。

- 如果您想从蓝牙设备（如手机、平板电脑或笔记本电脑）流式传输音频到音箱，必须将该设备和 SOUND HUB COMPACT 配对。要启动蓝牙配对，请按 SOUND HUB COMPACT 遥控器上的蓝牙键。SOUND HUB COMPACT 顶板上的蓝牙指示灯将缓慢闪烁，以指示配对模式。
- 现在转到您要连接的移动设备，打开蓝牙设置菜单，在可连接设备列表中找到“DALI SHC”。选择“DALI SHC”完成配对。SOUND HUB COMPACT 顶板上的蓝牙指示灯将停止闪烁，音箱将会播放一段简短的确认提示音。

注意：

SOUND HUB COMPACT 最多可同时与 8 台蓝牙设备配对。达到配对上限后，新配对的设备将删除最早配对的设备。

- 如果您想将传统的有线音频源从 SOUND HUB COMPACT 传输到音箱，必须将音箱连接到 SOUND HUB COMPACT 后面板上的插座。音频源连接插座如图 1 所示。

注意：

只有在已经选择了蓝牙输入并且没有建立任何蓝牙连接时才能进行蓝牙配对。完成设备与 SOUND HUB COMPACT 的配对后，您可以通过蓝牙连接，无需选择音频源。如果没有连接其他蓝牙设备，您可以用蓝牙唤醒待机系统。

建议将连接插座用于以下音频源类型：

OPTICAL IN (1)：CD 播放机或其他带光纤数字输出的音频设备。

OPTICAL IN (2)：带光纤数字音频输出的电视。如果电视上有 HDMI (ARC) 接口，请优先使用该接口，而不是光纤输出。

RCA IN（左、右）：CD 播放机或其他带模拟音频输出的设备。

HDMI：带 HDMI 接口（ARC，即音频回授通道）的电视。

如果您想用 HDMI 输入将电视连接到 SOUND HUB COMPACT，电视必须带有 HDMI ARC 接口。您可能还需要在电视设置菜单中选择外接音箱并启用 CEC 功能。电视音频的输出格式应设置为 PCM 或立体声。使用 HDMI 和 CEC 时，可通过电视遥控器控制达尼音响系统的音量、静音和功率。

注意：

如果您的电视不支持 HDMI ARC，建议您同时使用 OPTICAL 和 HDMI 接口来连接电视与 SOUND HUB COMPACT，并启用电视的

DALI
IN ADMIRATION OF MUSIC

3.2 连接音频源

CEC 功能。这样可用电视遥控器控制达尼音响系统。

注意：

电视厂商使用了各种不同的术语来表示 CEC：
三星：Anynet+
LG：SimpLink
索尼：Bravia Link
飞利浦：EasyLink
松下：VieraLink
日立：HDMI-CEC

注意：

连接音频源设备与 SOUND HUB COMPACT 时，请务必使用优质音频线缆。如果需要，您的达尼零售商将很乐意提供建议。

注意：

SOUND HUB COMPACT 后面板上的 USB A 接口可用来为音频流设备供电或为移动设备充电，但其他地方的 USB A 接口只能用于维修和固件更新。该接口不能用作音频输入。

- 如果您想在音响系统中加入有源重低音音箱，请使用 RCA 唱机线缆将其连接到 SOUND HUB COMPACT 后面板上的 SUB OUT 接口。请遵循重低音音箱用户手册中的设置和操作指南。

DALI
IN ADMIRATION OF MUSIC

3.3 完成 SOUND HUB COMPACT 安装

完成 SOUND HUB COMPACT 与音箱的连接后，您差不多可以享用新的音响系统了。但是，您可能还需要使用 SOUND HUB COMPACT 后面板上的开关调节更多配置选项。开关的位置如图 1 所示，详细描述如下。

- BAND：BAND 开关可用来调节 SOUND HUB COMPACT 到相连音箱之间的无线电传输频率。BAND 开关默认设置为 5.8 GHz，这样不仅可以提供与不同达尼音箱最广泛的兼容性，而且在有 WiFi 的家中，可能还会带来最可靠的无线性能。但是，如果达尼音箱的连接面板上显示有“自动”图标 (AUTO)，您可以选择“Auto BAND”选项，从而根据您家中的无线拥塞程度自动选择无线电频段。如果使用这两种标准设置中的任意一种时发生掉线，请参阅“无线诊断模式和手动选择信道”了解如何手动选择信道。
- AUTO SOURCE SELECT：选择 ON，当已连接的音频源激活时，您的 SOUND HUB COMPACT 会自动从待机模式切换到运行模式，并播放该音频源。

注意：

如果您将 SOUND HUB COMPACT 配置为使用固定无线信道，则 BAND 开关会禁用。

图 9

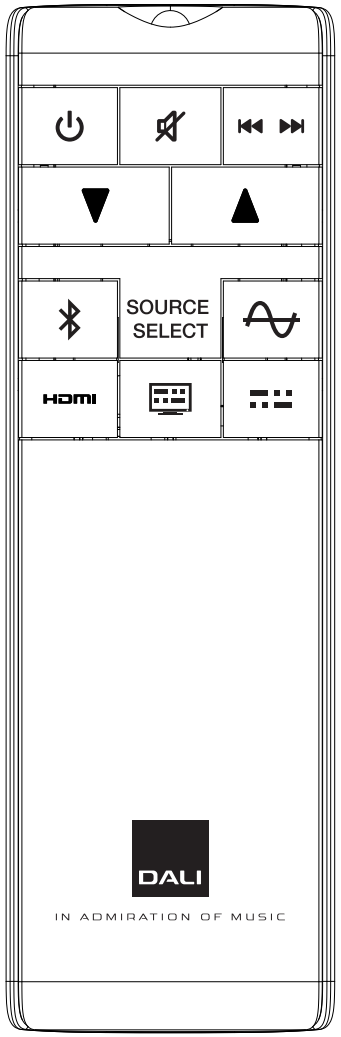

4. 使用 SOUND HUB COMPACT

完成 SOUND HUB COMPACT 的安装和音箱连接后，您可以开始享受它的性能了。SOUND HUB COMPACT 顶板上的指示灯和图标会显示音频源选择和音量。SOUND HUB COMPACT 只能用遥控器控制。图 9 显示了遥控器按键。

- 按遥控器上的待机键 (⏻) 或任意音频源选择键，可从待机模式打开 SOUND HUB COMPACT。
- 要调节音箱音量，请长按遥控器的向上键 (▲) 或向下键 (▼)。
  要使音频静音或取消静音，请按遥控器的静音键 ( )。
- 要选择音频源，请按遥控器上的一个音频源按键。
- 要跳到下一首，请按 ⏮ ⏭。要跳到上一首，请长按或按两下 ⏮ ⏭。
  只有配对的蓝牙设备才支持跳过功能。
- 要断开蓝牙音频源，请长按 ✱。

注意：

如果 SOUND HUB COMPACT 后面板上的 Auto Source Select 开关设置为 ON，一旦有输入音频源激活，SOUND HUB COMPACT 会立即从待机模式打开，如果所选的音频源未播放，SOUND HUB COMPACT 将切换到新的音频源。

如果音频源停止播放的时间超过 20 分钟，SOUND HUB COMPACT 会自动从运行模式切换到待机模式。

如果您有多台 SOUND HUB COMPACT，您可以轻松更改 SOUND HUB COMPACT 的蓝牙名称。
只需长按 LINK & CONNECT 按钮即可。蓝牙指示灯会在 3 秒后点亮。当您长按 LINK & CONNECT 按钮时，可以通过遥控器上的音量升高键 (▲)/降低键 (▼) 从十个指示灯位置中选择一个。每个指示灯位置对应一个蓝牙名称（1 至 10）。选定 LED 位置后，松开 LINK & CONNECT 按钮。

5. 维护 SOUND HUB COMPACT

除家中其他贵重物品所需的同类保养之外，SOUND HUB COMPACT 无需任何特殊处理。使用柔软的干布擦去外壳上的灰尘。我们不建议使用任何清洁剂或喷雾剂，但如果您想使用家具抛光剂，请将其涂在布上，而不是直接涂在外壳上。

如果您在任何时候需要将 SOUND HUB COMPACT 连接到其他音箱，或者需要清除蓝牙配对记忆，可能需要将其重置为默认设置。要重置 SOUND HUB COMPACT，请用适当的工具长按后面板上的 RESET 针孔按钮 1 秒。重置按钮的位置如图 10 所示。

达尼可能会不定期发布 SOUND HUB COMPACT 的更新固件。更新后的固件可能会提高性能和可靠性或引入新功能。可通过 SOUND HUB COMPACT 后面板上的 USB POWER/SERVICE 接口从达尼网站上下载固件更新，以及附带的完整更新过程说明。

图 10

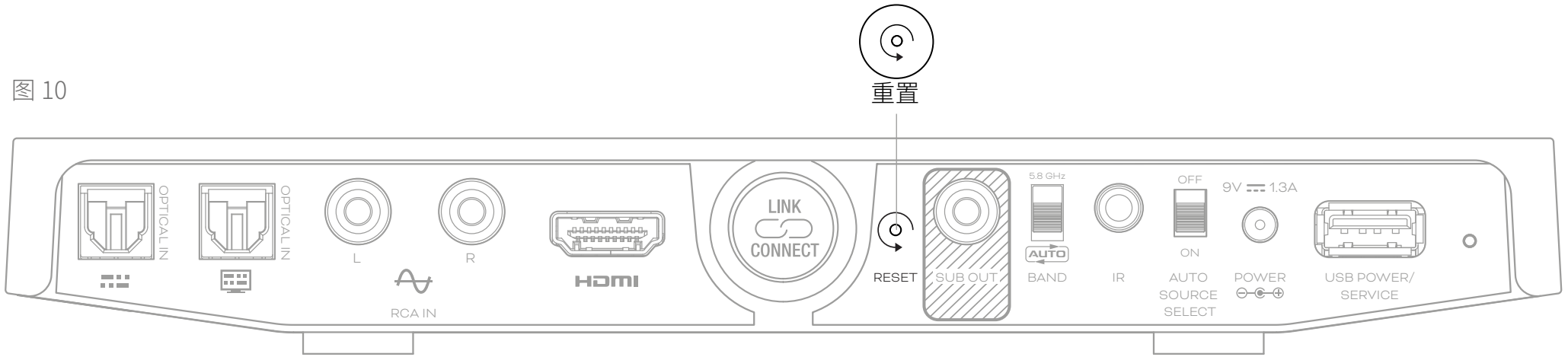

DALI
IN ADMIRATION OF MUSIC

6. 故障指示

SOUND HUB COMPACT 出现故障的可能性很低，如出现故障，可参考本节中的故障指示和修复措施来解决。您还可以从达尼、当地零售商或达尼网站的支持页面获得更多帮助。

维修 LED 指示灯

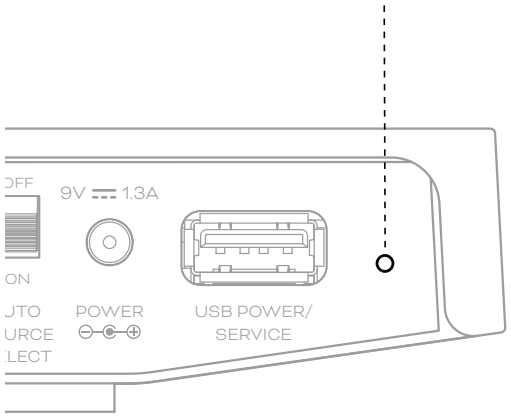

无线音频连接错误

如果 SOUND HUB COMPACT 显示双向移动的动画，则表明出现了连接错误。

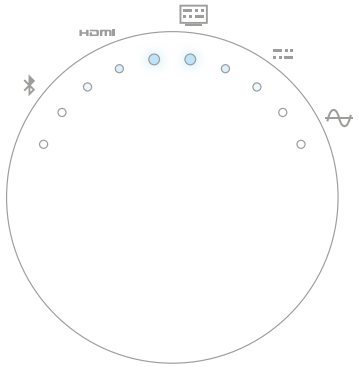

修复措施：

首先，检查以确保音箱已打开。如果问题未解决，请关闭 SOUND HUB COMPACT，再重新打开。如果问题仍然存在，请按照相关用户手册中的方法重置系统部件（SOUND HUB COMPACT 和音箱），并按照本手册第 3.1 节中的步骤重新连接音箱。

一般硬件故障

后面板上的维修指示灯交替显示红色和琥珀色。

修复措施：

关闭 SOUND HUB COMPACT，再重新打开。如果问题仍然存在，请联系达尼或当地的零售商/经销商获取维修建议。

DALI
IN ADMIRATION OF MUSIC

7. SOUND HUB COMPACT 无线诊断模式和手动选择信道

达尼无线音箱系统可以开箱即用，并且在大多数情况下，默认出厂设置可确保即插即用的体验。

然而，在电子产品较多的家庭和环境中，当使用的无线信道变得拥挤时，达尼 SOUND HUB COMPACT 有时可能会与音箱暂时断开连接。当无线连接自动切换到其他信道时，您的音乐可能会反复中断片刻。

对于这个问题，首选解决方案是确保关闭附近所有不使用的无线设备。即使在待机或睡眠模式下，一些无线设备仍会广播信号并消耗带宽，因此不使用时最好完全关闭。

但如果还是会偶尔掉线，您可以重新配置 SOUND HUB COMPACT，使其通过固定的无线信道保持连接状态，而不是自动切换信道。这将提示您家中的其他无线设备自动切换到其他信道，并为达尼无线系统释放更多带宽。

要将 SOUND HUB COMPACT 手动配置为使用固定无线信道，请按照以下页面描述的步骤操作。

7. SOUND HUB COMPACT 无线诊断模式和手动选择信道

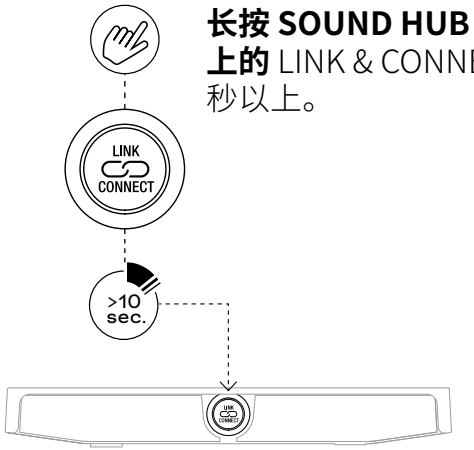

长按 SOUND HUB COMPACT 上的 LINK & CONNECT 按钮 10 秒以上。

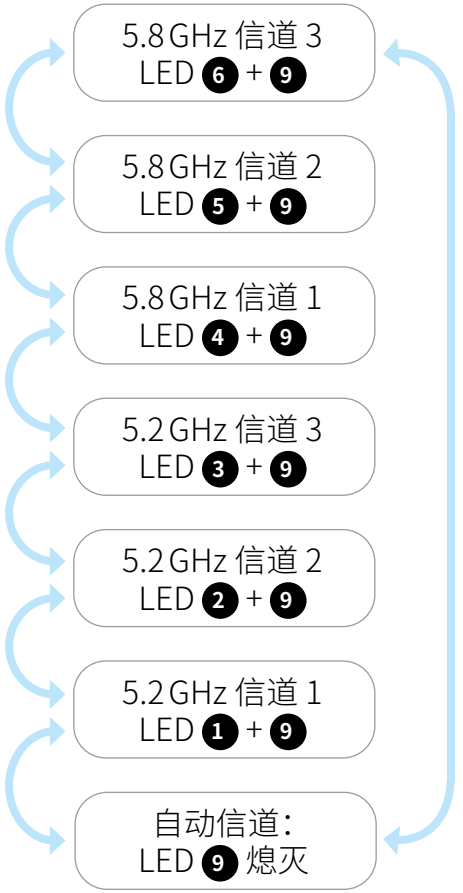

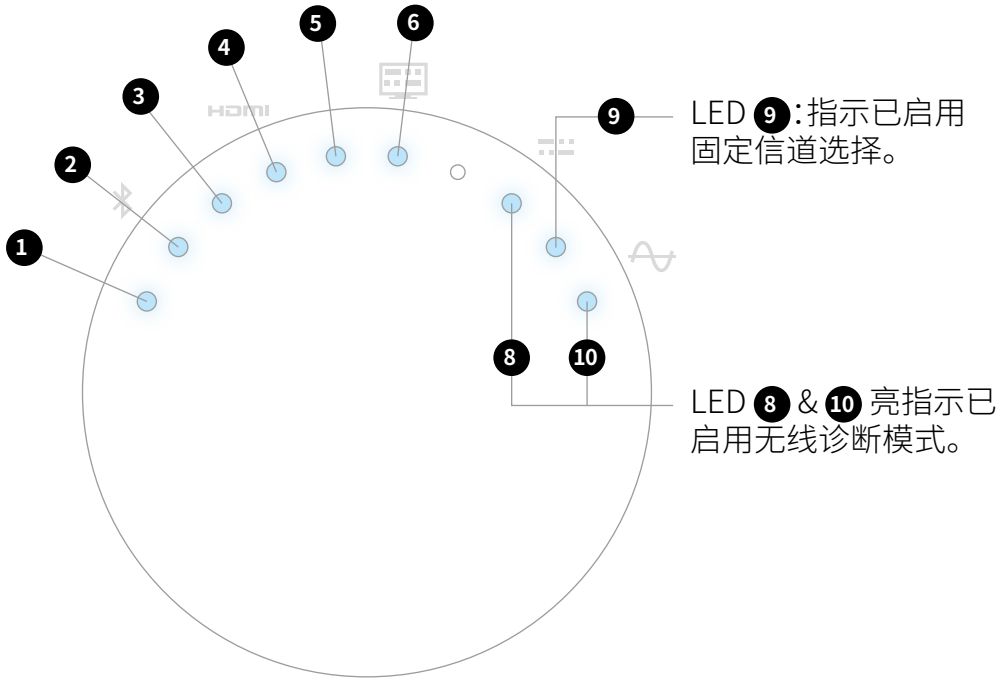

使用遥控器上的音量升高键/降低键切换和选择信道。

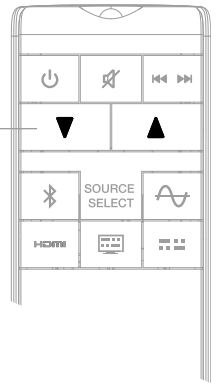

DALI
IN ADMIRATION OF MUSIC

7. SOUND HUB COMPACT 无线诊断模式和手动选择信道

无线诊断模式：

1. 在音乐还在播放的情况下，长按 SOUND HUB COMPACT 上的 LINK & CONNECT 按钮 10 秒，然后松开。
   这将启动 SOUND HUB COMPACT 的无线诊断模式，在该模式下，您可以查看无线信道并手动选择一个信道。

2. SOUND HUB COMPACT 顶板上的 LED 指示灯 8 和 10 将会点亮，指示灯 1 到 6 中的一个也会点亮。
   指示灯 8 和 10 指示无线诊断模式，而指示灯 1 到 6 指示六个可能的无线信道中正在使用的是哪一个。
   如果指示灯 1 到 6 每隔几秒变换一次，说明无线环境处于拥塞状态，SOUND HUB COMPACT 正在跳频。

3. 现在可以使用 SOUND HUB COMPACT 遥控器上的音量升高键和降低键选择一个固定的无线信道。选定的信道指示灯（1 到 6）会闪烁片刻，然后变成持续点亮。指示灯 9 也将点亮，指示已启用固定信道选择。

4. 再次按 SOUND HUB COMPACT 上的 LINK & CONNECT 按钮，退出无线诊断模式。

注意：

为了确定最佳信道，依次选择每个信道，让音乐播放几分钟。如果附近的无线设备启用了自动切换信道功能，选定的 SOUND HUB COMPACT 信道会被腾出。将每个信道都试听一到两分钟后，您就会知道那个信道最不容易受到干扰。

如果您想将 SOUND HUB COMPACT 返回到自动选择信道模式，请长按 LINK & CONNECT 按钮 10 秒，重新进入无线诊断模式。现在，按 SOUND HUB COMPACT 遥控器上的音量升高/降低键，直到指示灯 1 到 6 全部闪烁，指示灯 9 熄灭。这指示自动选择信道模式。
按 LINK & CONNECT 按钮退出无线诊断模式。使用后面板上的 RESET 针孔按钮重置 SOUND HUB COMPACT，也能返回到自动选择信道模式。

如果 SOUND HUB COMPACT 配置了固定无线信道，后面板上的 BAND 选择开关会禁用。

手动选择信道要求 SOUND HUB COMPACT 的固件版本为 3.3 或更高版本。如需最新固件版本及说明，请访问 www.dali-speakers.com/products/oberon-c/sound-hub-compact/

8. 技术规格

	SOUND HUB COMPACT
有线输入接口	2 × 光纤 (TOSLINK™) 1 × 模拟立体声 (RCA) 1 × HDMI (ARC)
RCA 输入阻抗 (Ohm)	7.2 k
最大输入 (RCA)	3.0 Vp
光纤数字输入最高分辨率 (Bit/kHz)	24 / 192
有线输出接口	1 × SUB OUT (带检测功能的 RCA)
SUB 输出电压最大值 (V)	1.7 V RMS
无线输入	BT 5.0、AAC、aptX 和 aptX HD
无线输出	全 24 位/96 kHz (未压缩)
无线音频射频波段 (MHz)	5150-5250 MHz 和 5725-5875 MHz*
其他连接	1 × 红外传感器输入/ 1 × USB-A 电源输出 (5 V/1.5 A)/维修
电源输入	9V 直流
最大功耗 (W)	2.8 W
待机功耗 (W)	1.7 W
联网待机功耗 (W)	1.7 W
进入联网待机状态的时间	< 20 分钟
尺寸 (高 × 宽 × 深) mm	30 × 212 × 132 mm (1.2 × 8.4 × 5.2 in)
随附配件	快速入门指南、红外遥控器、9V 直流电源 (通用 100-240 VAC)、红外传感器
重量 (kg/lb)	0.5 kg
配件	橡胶支脚、手册、电源、遥控器、红外接收器

* 不包括日本